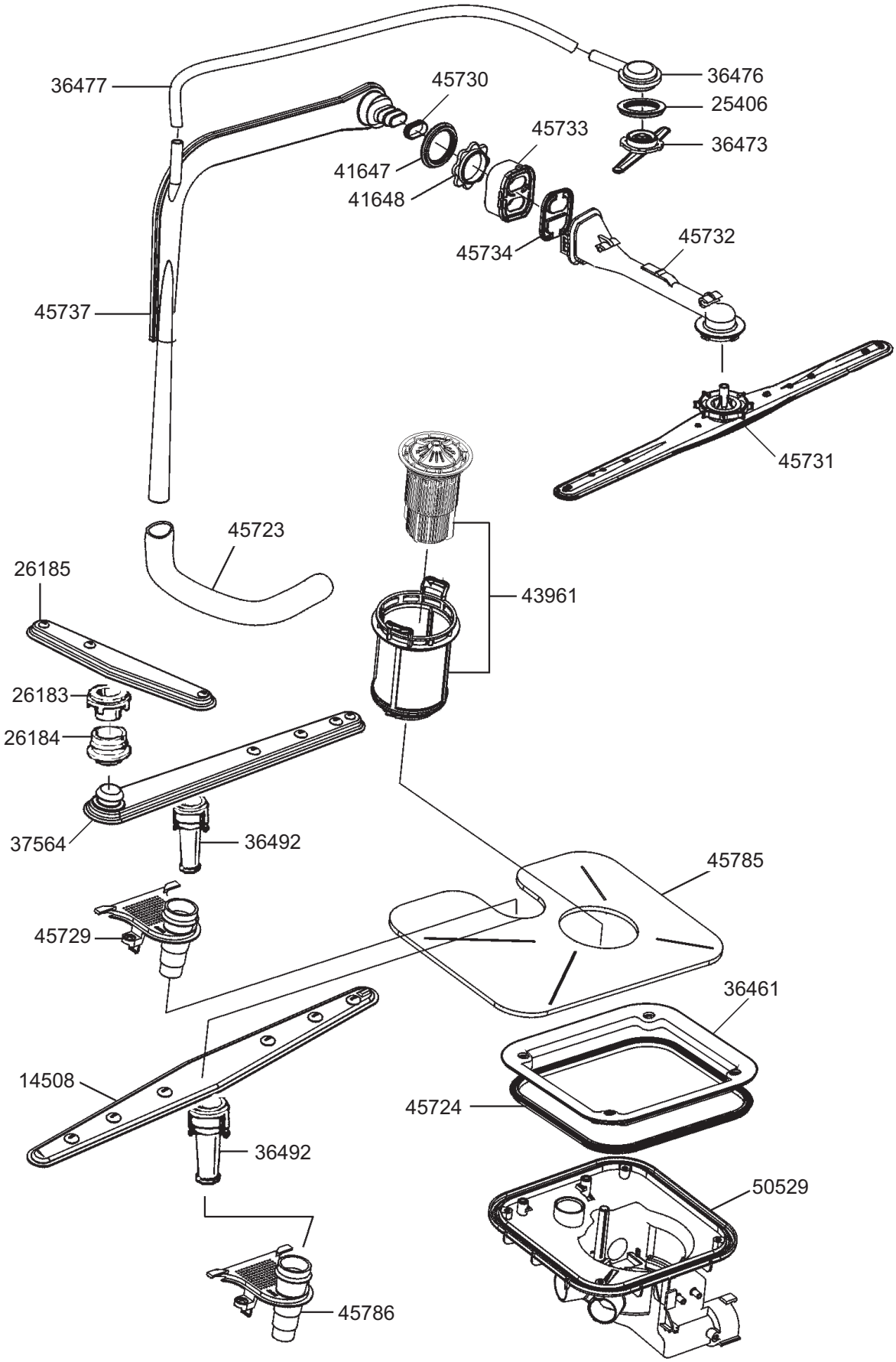
36477
45730
36476
25406
45733
36473
41647
41648
45734
45732
45737
45731
45723
26185
43961
26183
26184
37564
36492
45785
45729
36461
14508
45724
36492
50529
45786

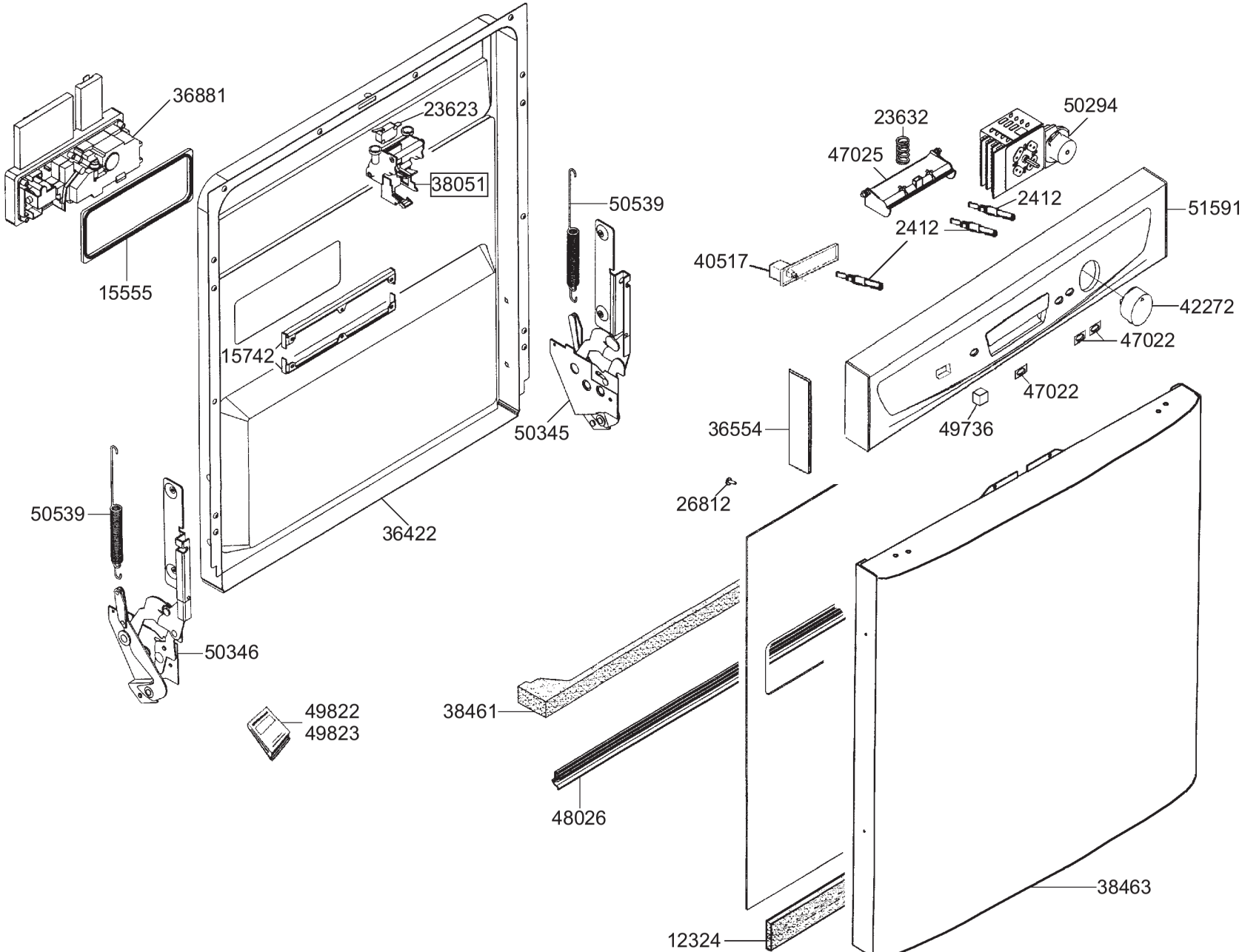
36881
23623
38051
15555
15742
50539
50345
36422
50539
50346
49822
49823
38461
48026
12324
38463
23632
47025
50294
2412
2412
51591
40517
42272
47022
47022
49736
36554
26812

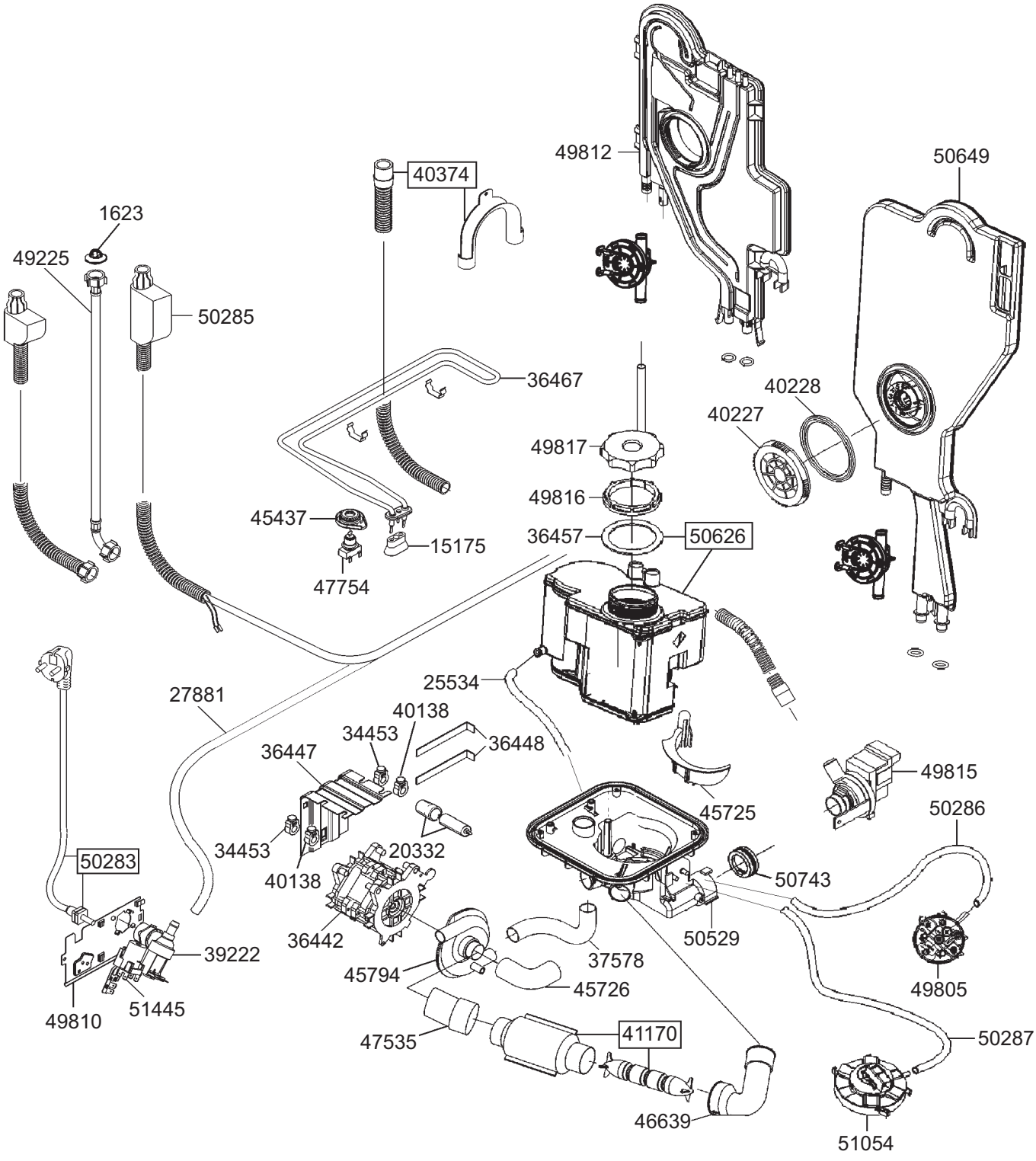
49812
50649
40374
1623
49225
50285
36467
40228
40227
49817
49816
45437
15175
36457
50626
47754
25534
27881
40138
34453
36448
36447
45725
49815
50286
34453
20332
50743
40138
50283
36442
50529
39222
37578
45794
45726
49805
49810
51445
47535
41170
50287
46639
51054

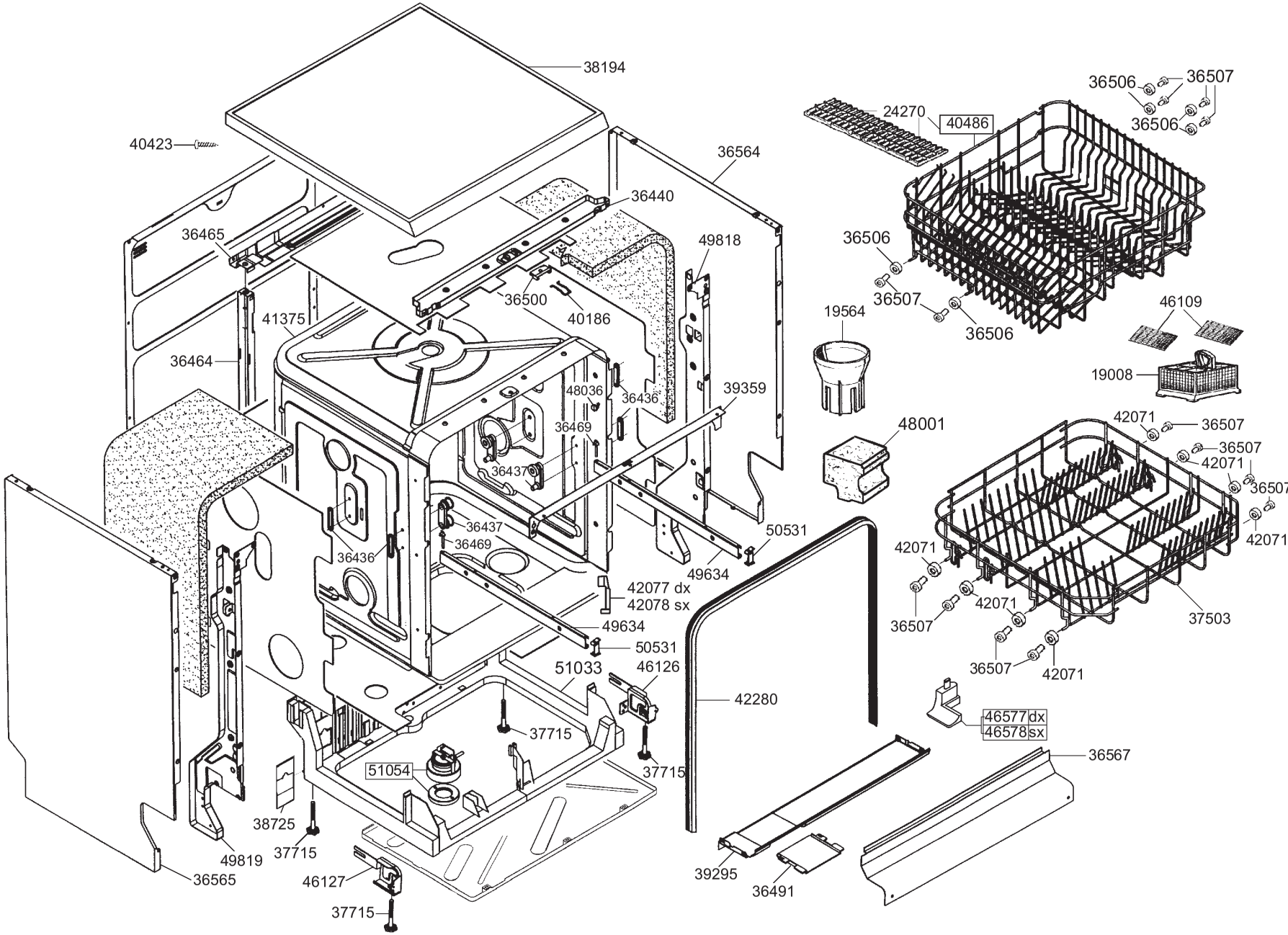
38194
40423
36564
36440
36465
49818
36500
40186
41375
36464
48036
36436
39359
36469
36437
36437
36469
36436
50531
49634
42077 dx
42078 sx
49634
50531
51033
46126
42280
37715
37715
51054
38725
37715
49819
36565
46127
37715
39295
36491
36567
46577 dx
46578 sx
24270
40486
36506
36507
36506
36506
36507
36506
19564
46109
19008
48001
42071
36507
36507
42071
36507
42071
42071
36507
42071
36507
42071
37503